Grifo Cuneo

AQ512261E-CR

GRIFO DE SENSOR

INSTALACION Y MANUAL DEL USUARIO

CARACTERICTICAS DEL PRODUCTO

1. Función Automática: Colocando las manos en el rango de distancia de activación, el sensor detectara las manos del usuario y automáticamente saldrá el agua.
2. Higiénico: Grifo de NO-Contacto, por lo cual previene la transmisión de bacterias
3. Sistema ahorrador: Debido a su función automática de activación de salida del agua, previene el mal uso.
4. Filtro: Incluye un filtro que previene que se filtre agua con impurezas y pueda dañar el grifo

PRECAUCIONES Lea las instrucciones antes de iniciar la instalación

1. No instale el dispensador en un área con luz solar directa
2. No use detergentes corrosivos para la limpieza

Características

- Para Lavamanos
- Sensor
- Material: Bronce
- Acabado en Cromado

ESPECIFICACIONES

MODELO	GRIFO AUTOMATICO	NOTAS
FUENTE	DC6V (AC110V)	DC, AC, AC/DC
		Con 4 baterías alcalinas, para una duración de 300 ciclos.
DISTANCIA SENSOR	10-15 cm	
PRESION DE AGUA	0.1-0.6Mpa	
DIEMETRO MANGUERAS	G1/2”	

DIAGRAMA DE INSTALACION

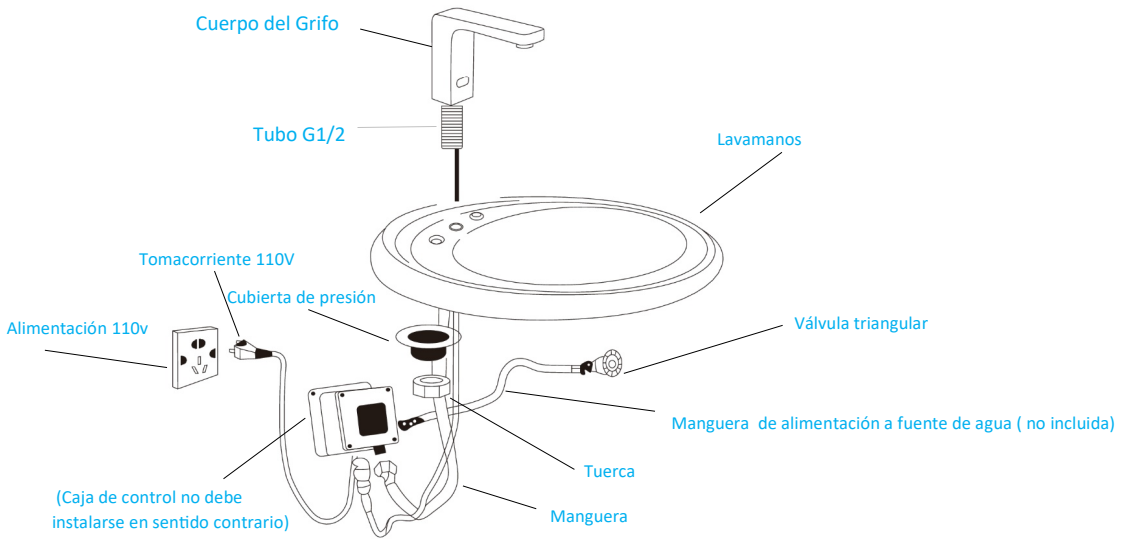

(la tuerca debe ser bien ajustada durante la instalación) Conector principal del grifo

Posición de Instalación

1. No ubique el grifo en exposición directa a la luz solar
2. La alimentación de agua debe estar cerrada
3. La caja de control no debe esta instala de lado contrario
4. Verificar que en la conexión de las mangueras a la fuente de agua no existan fugas
5. EL tomacorriente de 110V, debe conectarse a una fuente de poder de 110V

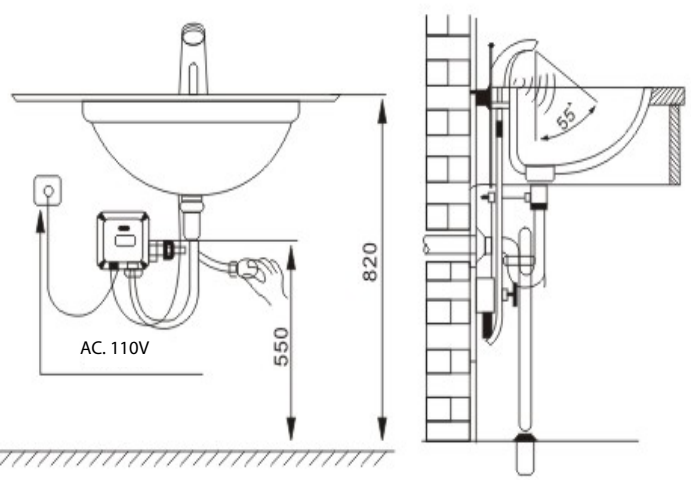

LIMPIEZA DEL FILTRO

Es necesario limpiar el filtro cuando ocurre alguno de los siguientes eventos:

1. Muy poco salida de agua
2. EN el primer mes de uso
3. Después de seis meses de uso

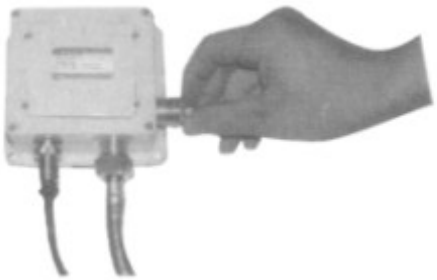

Cierre la alimentación de agua

Remueva el filtro de dentro del tubo de la caja de control

Limpie el filtro con agua y fíjelo de regreso

MANTENIMIENTO BATERIAS

Cuando las manos estén en el rango de inducción, y el sensor comience a parpadea, esto indica que las baterías deben ser cambiadas.

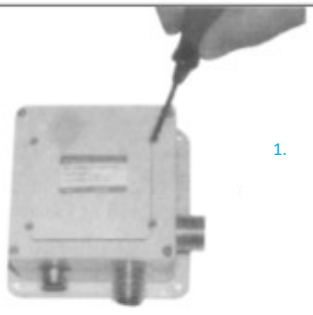

1. Remueva los tornillos de la caja de control

2. Retire la tapa de la caja y remueva las baterías

A. Batería alcalina AA
B. Caja de baterías

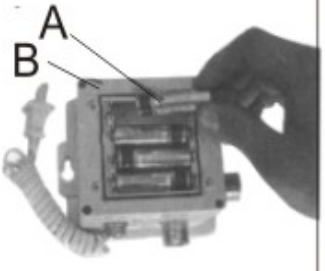

3. Instale la nuevas batería alcalinas 4 unidades y coloque la tapa

4. Después de la instalación, trabajara el grifo de manera normal,

Notas

1. Use batería alcalina AA
2. No mezcle baterías de diferentes marcas, el tiempo de vida de las baterías es de 1-2 meses

MANTENIMIENTO VALVULA SOLENOIDE

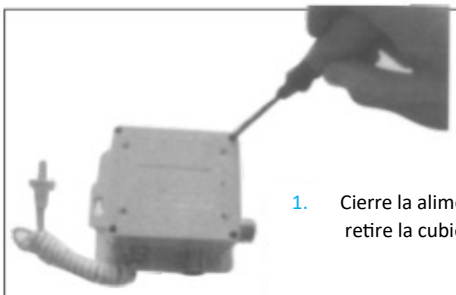

1. Cierre la alimentación de agua y retire la cubierta de la caja de control

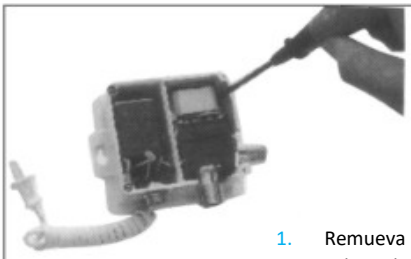

1. Remueva los tornillos de la válvula solenoide y saque la válvula

1. Remueva los 4 tornillos del compartimiento de la válvula

1. Retire la bandeja plástica de la válvula

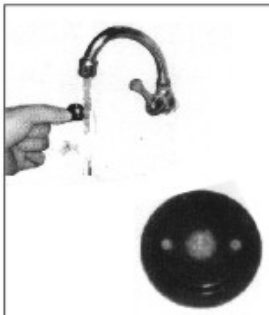

1. Enjuague la bandeja plástica y asegúrese de no dejar residuos de suciedad

AJUSTAR LA DISTANCIA DEL SENSOR

Nota: EL producto ajusta automáticamente la distancia del sensor y ha sido estrictamente revisado durante el proceso de producción, no necesita ningún ajuste especial de distancia. EN caso de realmente necesitarlo:
Con una herramienta suavemente ajuste, para una distancia mas larga en sentido de las manecillas del reloj, para una distancia mas corta en sentido contrario a las manecillas del reloj.

MANTENIMIENTO

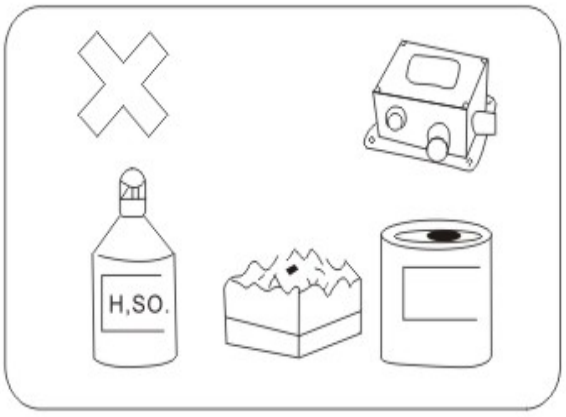

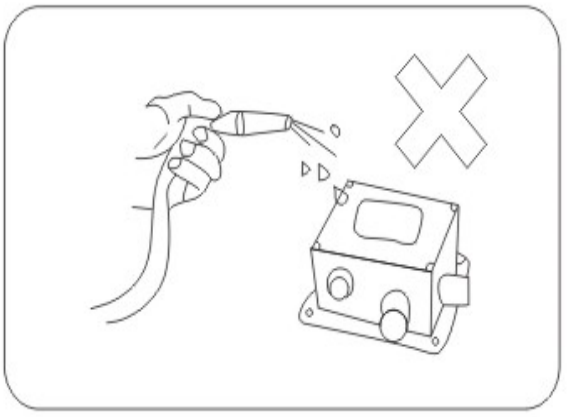

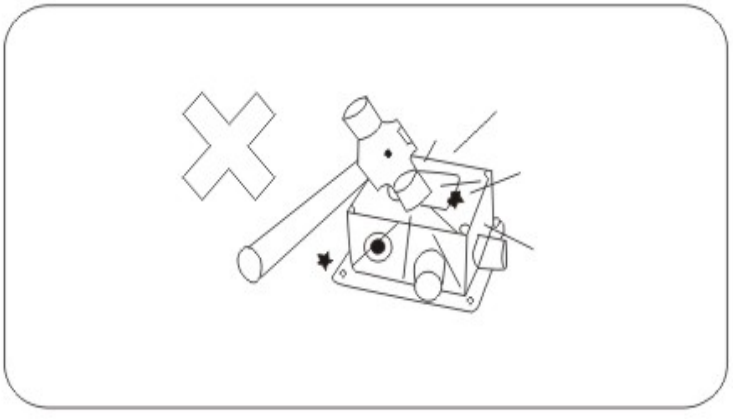

Cuando limpie el producto., NO use productos ácidos, alcalinos o cremas de pulir que puedan dañar el cromado.

EL producto NO debe colocarse en contacto directo con el agua, solo usar un panó húmedo suave.